HSF

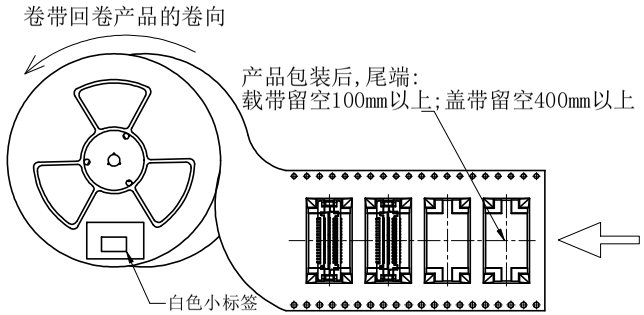

NO3: 载带须依照逆时针方向卷装(如图所示)
尾端:载带留空100mm以上;盖带留空400mm以上.
并贴上标签。（ 220PCS/卷）

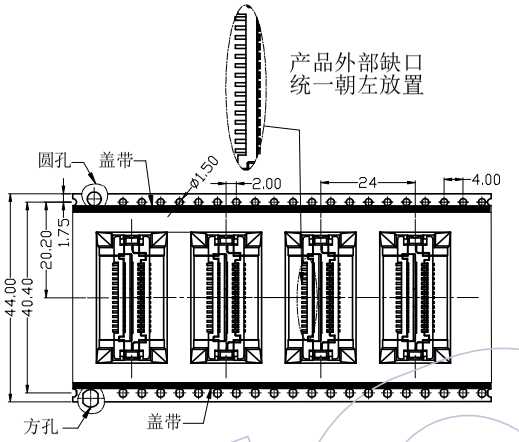

NO2:将产品放入载带凹槽后,用盖带封装(冷封)
注意:盖带与承载带的拉力(30g-120g)
产品放入的方向须与图示一致,不可反装

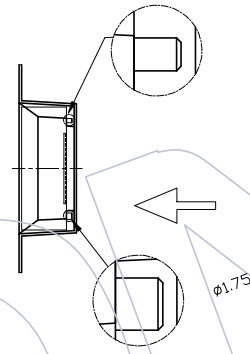

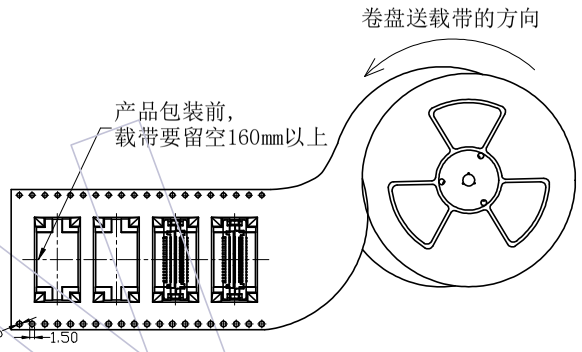

NO1:产品包装前,注意载带要留空160mm以上,
以及卷盘送载带的方向按逆时针旋转

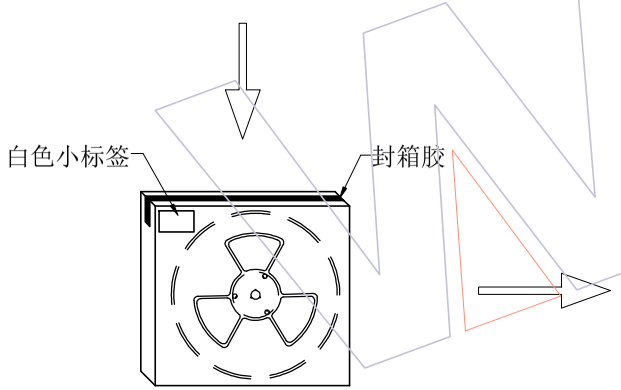

NO4:将卷盘套PE-32防水袋,放一包干燥剂后,真空机封口，放入内箱,
用封箱胶封装好,并贴上标签,(2卷盘/内箱,440PCS/内箱）
A2

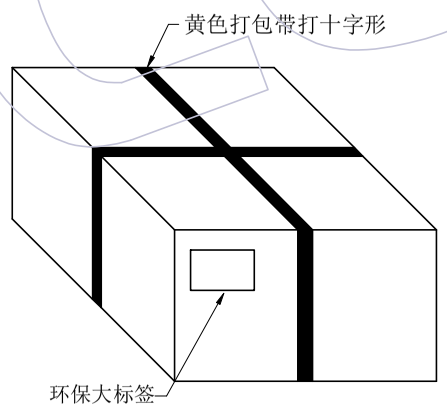

NO5: 将内箱放入外箱，封箱打包，并贴上标签。
(3内箱/外箱,1320PCS/外箱）
A2

白色小标签:

料号			
品名			
数量		日期	

环保大标签:

WCON 维峰五金电子有限公司			3
成 品 标 示 单			
WCON料号			HSF
客户料号	环保		
品 名			
最小包装数量	PCS	日 期	年 月 日
整箱数量	PCS	制单号	

产品	料号	3613-A030-076XXR02
	品名	0.8 B TO B SMT公母同体,带柱不加塑盖,30P,H=7.60 脚宽6.40
承载带	料号	TR3613-30G4402
	品名	带宽44mm白色承载带A1
盖带	料号	TRC-375*200B01
	品名	带宽37.5mm冷封盖带
轮盘	料号	TRP-13*44U01
	品名	13″*44MM蓝色塑胶轮盘
内箱	料号	CTN-18E
	品名	34*10.7*34.5cm纸箱
外箱	料号	CTN-18K
	品名	双坑K=K, 36*33*36.5mm

变更记事					
A2	2017/02/13	修改包装数量	A2	———
A1	2012/08/30	材质颜色由透明色变更为白色	A1	———
A0	2012/07/18	NEW	———	———
版次 REV	日期 DATE	变 更 说 明 MODIFICATION DESCRIPTION	变更 CHANGE	核 准 APPROVE

零件图	
X.	±0.50
X.X	±0.20
X.XX	±0.10
X.XXX	±0.05
Angle	
X.	± 2°
DIM	TOL

颜 色 COLOR	白色 A1		
材 质 MATERIAL	Transparent Anti-static Polystyrene		
设计 DESING	丁文敏	2017/02/13	
审 核 CHECK			
核 准 APPROVE			

SCALE	1:1
UNIT	mm
SIZE	A4
SHEET	1/1
PROJ.	

WCON

WCON Hardware Electronics Co.,Ltd

料 号 PART NO.	3613-A030-076XXR02
品 名 TITLE:	0.8 B TO B SMT公母同体,带柱不加塑盖 30P,H=7.60 脚宽6.40 卷带包装规范