HSF

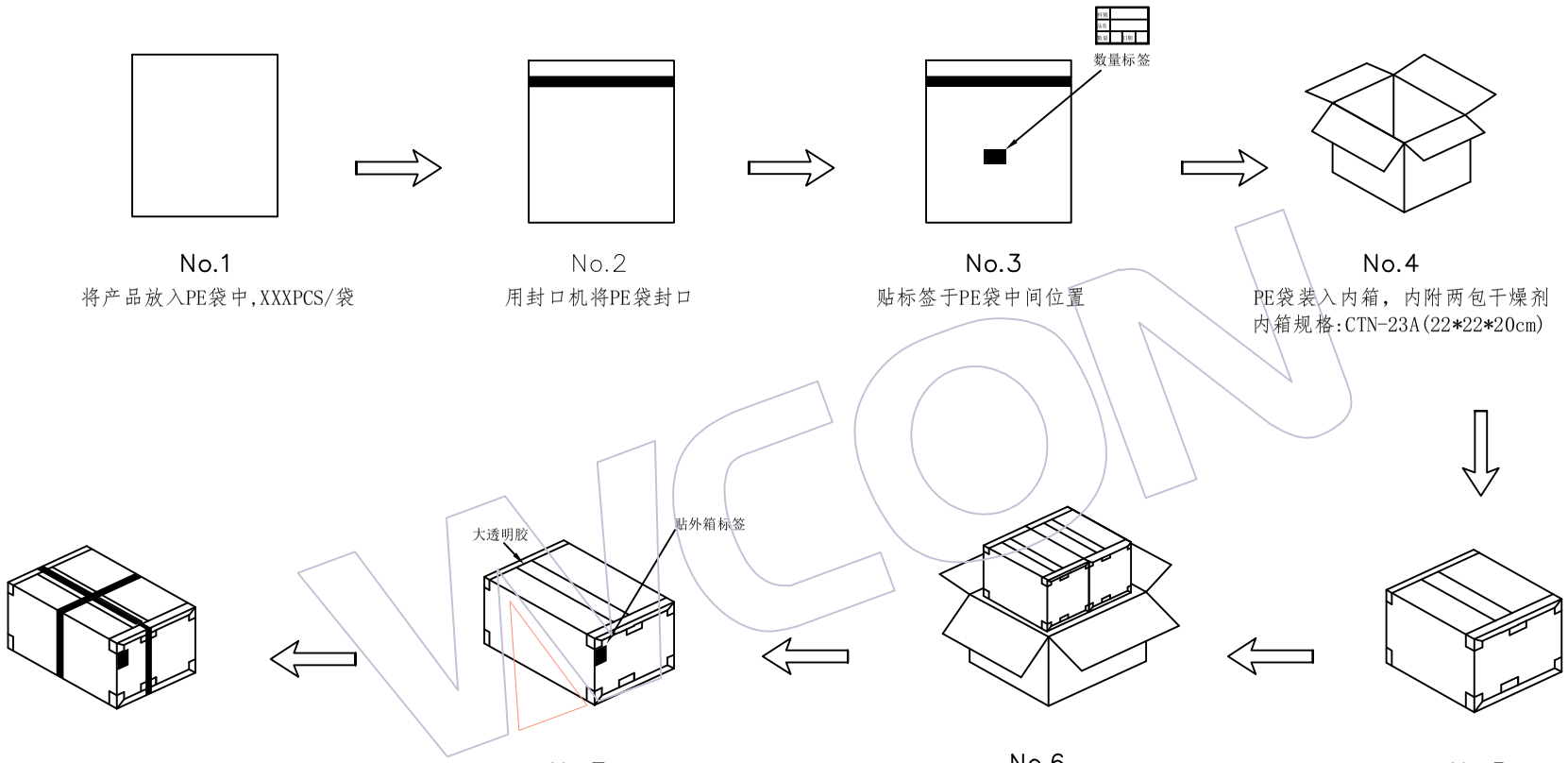

No.1
将产品放入PE袋中,XXXPCS/袋

No.2
用封口机将PE袋封口

No.3
贴标签于PE袋中间位置

No.4
PE袋装入内箱，内附两包干燥剂
内箱规格:CTN-23A(22*22*20cm)

No.5
封箱

No.6
内箱放入外箱(2内箱/外箱)
外箱规格:CTN-06(47*23.5*22CM)

No.7
封箱及贴外箱标签

No.8
打包装带

说明
1. 注意各标签样式.位置及方向的一致性;
2. 标签如客户有特殊要求，则按客户要求黏贴;
3. 打外箱包装带时需注意，打为十字型,另出国内客户，未打包装带。
4. 未尽事宜依据交货注意事项。

变更记事					
A0	2023/03/16	NEW	———	———	
版次 REV	日期 DATE	变 更 说 明 MODIFICATION DESCRIPTION	变更 CHANGE	核 准 APPROVE	

零件图	
X.	
X.X	±0.10
X.XX	±0.05
X.XXX	±0.02
Angle	
X.	± 2°
DIM	TOL

颜 色 COLOR	———		
材 质 MATERIAL	———		
设计 DESING	苏 珊	2023/03/16	
审 核 CHECK			
核 准 APPROVE			

SCALE	1:1
UNIT	mm
SIZE	A4
SHEET	1/1
PROJ.	

WCON

WCON ELECTRONICS (GUAMGDONG) CO.LTD

料 号 PART NO.	WF4201-2WSXXX05
品 名 TITLE:	4.20mm Wafer,Male,XXP.Vertical DIP, Double Row, 袋装规范